ПРИЛОЖЕНИЕ А

Схема организации связи с использованием АГО-200

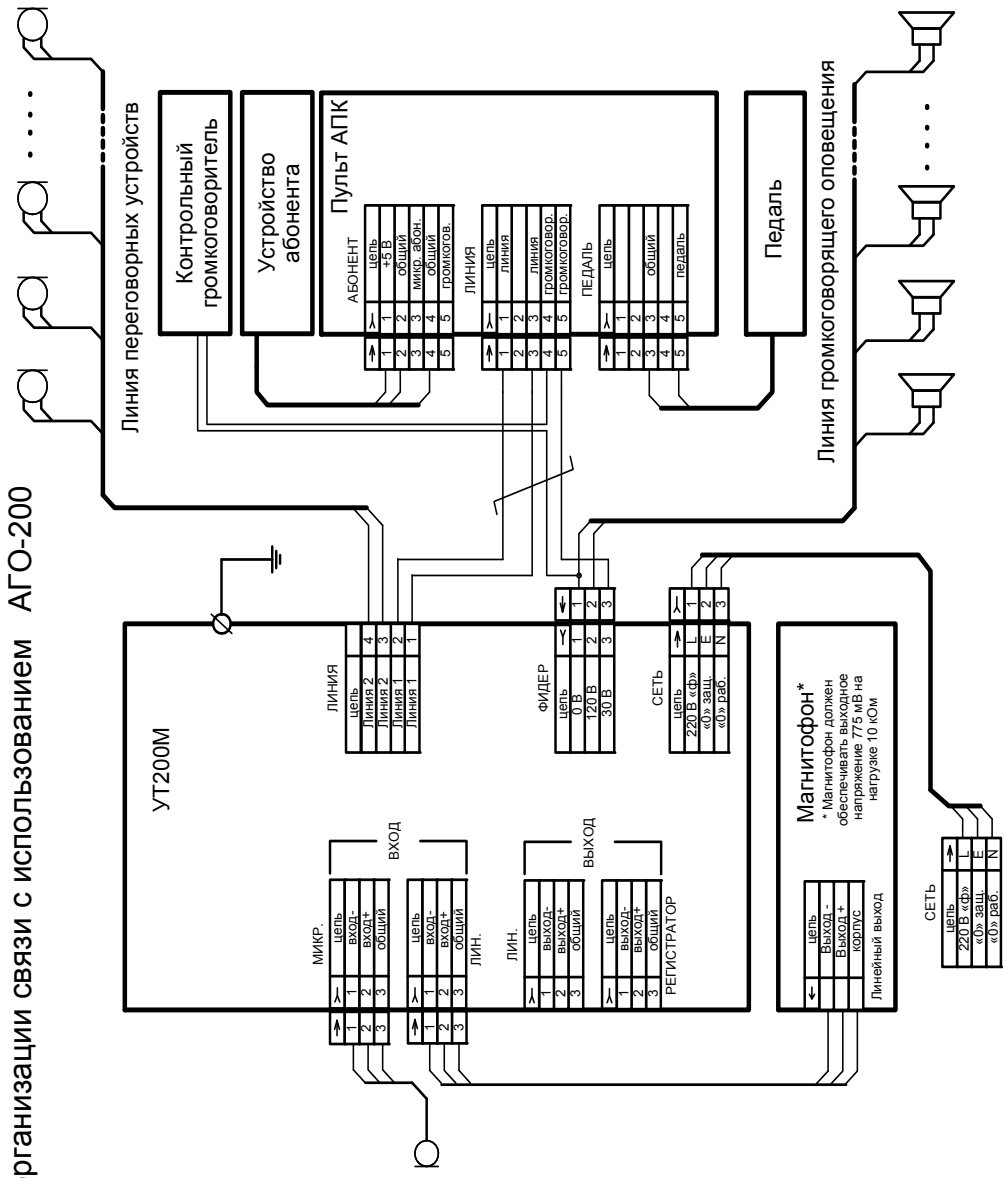

Аппаратура громкоговорящего оповещения

АГО-200

Паспорт

ЕИУС.465333.008 ПС

изм.1

1 ОСНОВНЫЕ СВЕДЕНИЯ ОБ ИЗДЕЛИИ

1.1 Аппаратура громкоговорящего оповещения АГО-200 (далее по тексту аппаратура АГО-200 или изделие) обеспечивает организацию громкоговорящего оповещения пассажиров на вокзалах и перронах небольших станций, а также симплексную связь между кассиром (оператором) пассажиром (абонент), распределенными друг от друга разделительной перегородкой или стеной в помещениях с повышенным уровнем шума. Изделие может использоваться для организации двухсторонней парковой связи без выделения отдельных зон.

1.2 Аппаратура АГО-200 позволяет транслировать информационные или музыкальные сообщения с микрофона и магнитофона.

1.3 В состав аппаратуры АГО-200 входит:

- усилитель трансляционный УТ200М;
- аппаратура АПК (пульт оператора АПК, устройство абонента, педаль).

1.4 Устройства, входящие в состав аппаратура АГО предназначены для эксплуатации в закрытых помещениях при отсутствии агрессивных сред, токопроводящей пыли и рассчитаны на круглосуточную работу в условиях умеренного климата при температуре окружающей среды от 0 ^{0}С до 50^{0}С.

1.5 По способу защиты человека от поражения электрическим током устройства, входящие в состав аппаратуры АГО-200, относится к классу II по ГОСТ 12.2.007.0-75.

1.6 Электропитание аппаратуры АГО-200 осуществляется от сети переменного тока 220В±10% 50 Гц.

2 ОСНОВНЫЕ ФУНКЦИОНАЛЬНЫЕ ВОЗМОЖНОСТИ И ТЕХНИЧЕСКИЕ ХАРАКТЕРИСТИКИ

Функциональные возможности и технические характеристики АГО-200 обеспечиваются входящими в его состав устройствами (см. паспорт УТ200М ЕИУС.465333.007 ПС, паспорт АПК ЕИУС.465311.001 ПС)

3 КОМПЛЕКТНОСТЬ

Наименование изделия	Децимальный номер	Кол-во	Примечания
Усилитель трансляционный УТ200М	ЕИУС.465333.007	1 шт	с комплектом ЗИП и паспортом
Аппаратура «пассажир-кассир» АПК	ЕИУС.465311.001	1 шт	с комплектом ЗИП и паспортом
Паспорт АГО	ЕИУС.465333.008 ПС	1 шт	
Переговорные устройства ПУ ПУ.У ПУ-В	 ЕИУС.468351.014-01 ЕИУС.468351.023-01 ЕИУС.468351.014-02		Количество и тип определяется по отдельному заказу
Громкоговорители 10ГР-38СЭ ЗК-1-10. НГ-1-06	 ЕИУС.465311.012 ЕИУС.465311.014 ЕИУС.465311.015		

4 ГАРАНТИИ ИЗГОТОВИТЕЛЯ

Предприятие-изготовитель гарантирует соответствие АГО-200 требованиям действующей технической документации при соблюдении потребителем условий эксплуатации.

Гарантийный срок эксплуатации 18 месяцев со дня ввода изделия в эксплуатацию при условии предварительного хранения не более 12 месяцев со дня изготовления.

Гарантийный срок хранения – 12 месяцев.

5 УКАЗАНИЯ ПО ЭКСПЛУАТАЦИИ

Произведите монтаж устройств, входящих в комплект аппаратуры АГО в соответствии с указаниями по эксплуатации, приведенными в паспорте УТ200М ЕИУС.465333.007 ПС и паспорте АПК ЕИУС.465311.001 ПС

Вариант схемы включения аппаратуры в составе АГО-200 приведен в Приложении А

6 СВИДЕТЕЛЬСТВО О ПРИЕМКЕ

Аппаратура громкоговорящего оповещения АГО-200 ЕИУС.465333.008
зав. №_____ в составе:

- усилитель трансляционный УТ200М ЕИУС.465333.007

зав. №_____

- аппаратура «пассажир-кассир» АПК ЕИУС.465311.001

зав. №_____

изготовлена и принята в соответствии с действующей документацией и признана годной к эксплуатации.

Начальник ОТК

_____ _____ Дата _____

(ЛИЧНАЯ ПОДПИСЬ) (РАСШИФРОВКА ПОДПИСИ) (ЧИСЛО, МЕСЯЦ, ГОД)

МП

7 РЕМОНТ

Потребитель при выходе из строя оборудования должен заполнить отрывной талон по ремонту, который вместе с изделием направляется на предприятие – изготовитель.

8 СВЕДЕНИЯ О ПРОИЗВОДИТЕЛЕ

Производитель: **ООО НПП «Стальэнерго»**
Россия, 308036, г. Белгород, ул. Щорса, 45 «Г»
Тел./факс (4722) 52-17-20, 52-17-95
E-mail: st@stalenergo.ru